305mm
有刷轴流风机 12V DC
305mm
Brush Axial Fan

型号/Model:

AX12B009-B305-1SP-02

Blowing

单速版 1 Speed Version

产品编号 P/N: 01.12.02B

产品特点：

长使用寿命
可靠性高
低耗能
低噪音
低振动
低电磁干扰
装配结构紧凑
重量轻

Features:

Long Service Life
High Reliability
Low Power Consumption
Low Noise
Low Vibration
Low Electro Magnetic Interference
Compact Mounting Structure
Light Weight

试验电压 13.5V DC Test Voltage 13.5V DC

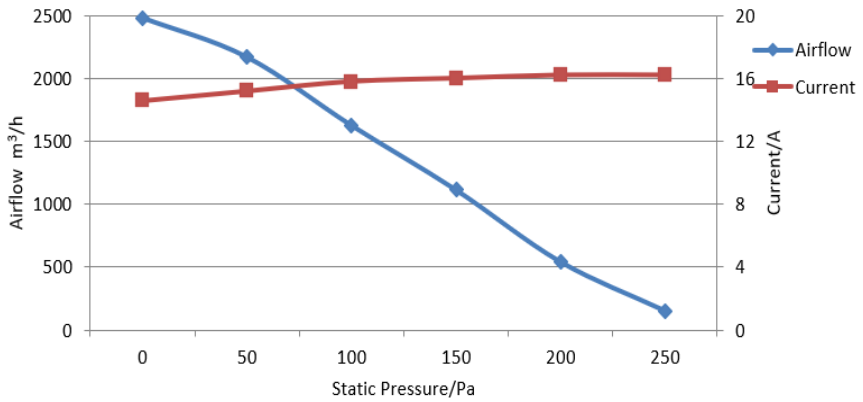
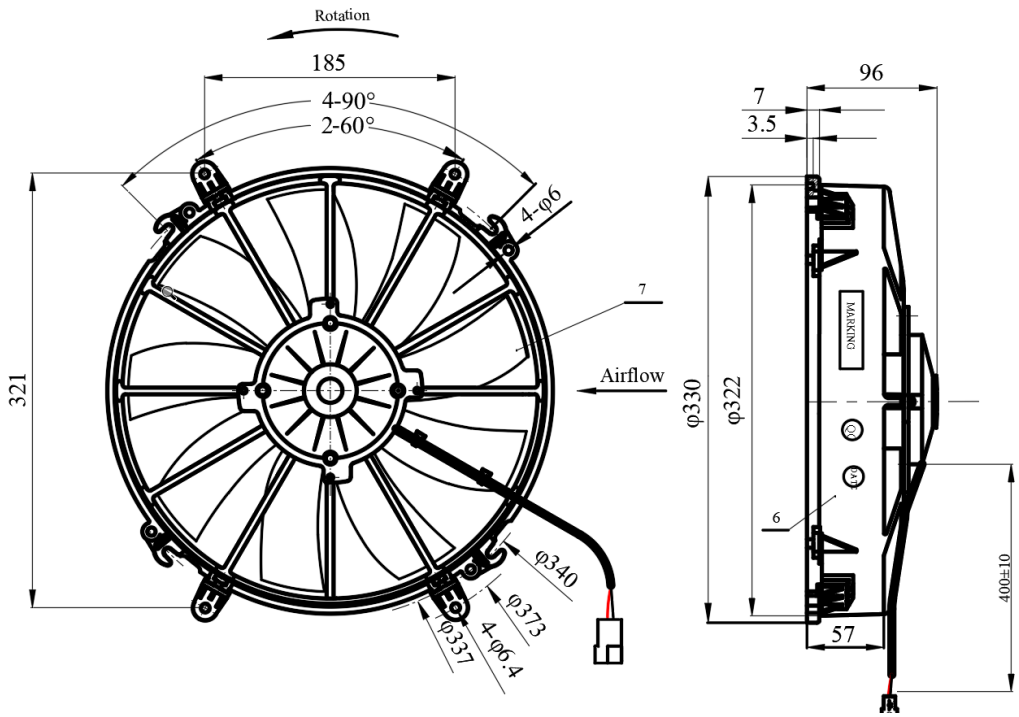
安装尺寸图（单位：毫米）Dimension（Unit：mm）